сортировочные и мусорные ведра

4

060 100-47

5

833 302-85

6

833 303-85

7

785 304-42

8

785 301-85

9

757 801-85

10

857 621-11

11

010 614-42

12

857 721-11

13

757 811-85

14

790 414-42

15

832 452-85

16

832 504-85

17

832 604-85

18

839 902-11

19

839 122-11

20

782 656-85

21

832 000-47

22

877 111-85

23

877 011-85
977 017-85

24

50105B / 50205B

25

50705B / 50805B

26

50535B / 50635B

27

00 9936 9006

Обращаем ВАШЕ ВНИМАНИЕ на то, что данная брошюра носит исключительно информационный характер и ни при каких условиях не является публичной офертой, определяемой положениями Статьи 437 Гражданского кодекса РФ.
В брошюре указаны рекомендованные розничные цены (Р.Р.Ц.). Для получения подробной информации о стоимости изделий, пожалуйста, обращайтесь к менеджерам по продажам.

ВЕДРО ВСТРАИВАЕМОЕ **В СТОЛЕШНИЦУ**

ХАРАКТЕРИСТИКИ:

- Уборка стала еще проще, достаточно просто смахнуть мусор в ведро;
- Ведро легко вынимается и моётся;
- Объём 11 л

КОМПЛЕКТАЦИЯ:

- Внешний контейнер из пластика
- Уплотнительное кольцо
- Крышка из нержавеющей стали

ГАБАРИТЫ:

- высота 300 мм
- диаметр 310 мм

МАТЕРИАЛ:

ведро - пластик

крышка - нержавеющая сталь

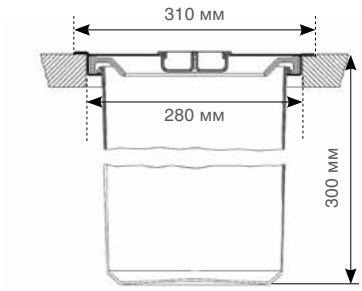

made in Germany

артикул	высота, мм	диаметр, мм	рекомендов. розн. цена у.е.
060 100-47	300	310	**163.50**

ВЕДРО ДЛЯ ВЫДВИЖНЫХ ЯЩИКОВ “ПУЛБОЙ ВАРИО” **ДЛЯ ТУМБ ШИРИНОЙ 300 ММ**

ХАРАКТЕРИСТИКИ:

- Два ведра удобно и легко устанавливаются в выдвижной ящик;
- На крышке системы можно хранить бытовые принадлежности;
- Быстрый монтаж;
- Объём 17+8 л

КОМПЛЕКТАЦИЯ:

- 2 ведра (17 и 8 л)
- Крышка
- Коврик

ГАБАРИТЫ:

- глубина 556 мм
- ширина 220 мм
- высота 335 мм

МАТЕРИАЛ:

ведро - пластик, цвет серый

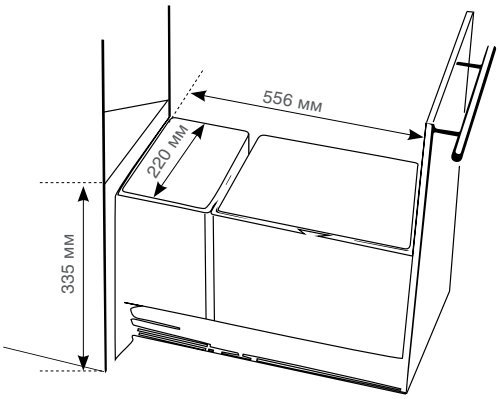

made in Germany

артикул	ширина фасада, мм	глубина, мм	высота, мм	ширина, мм	рекомендов. розн. цена у.е.
833 302-85	300	556	335	220	**98.10**

ВЕДРО ДЛЯ ВЫДВИЖНЫХ ЯЩИКОВ “ПУЛБОЙ ВАРИО” **ДЛЯ ТУМБ ШИРИНОЙ 300 ММ**

ХАРАКТЕРИСТИКИ:

- Два ведра удобно и легко устанавливаются в выдвижной ящик;
- Каждое ведро укомплектовано своей крышкой, что позволяет хранить продукты питания или бытовую химию;
- Быстрый монтаж;
- Объём 17+8 л

КОМПЛЕКТАЦИЯ:

- 2 ведра (17 и 8 л)
- 2 крышки
- Коврик

ГАБАРИТЫ:

- глубина 556 мм
- ширина 220 мм
- высота 312 мм

МАТЕРИАЛ:

ведро - пластик, цвет серый

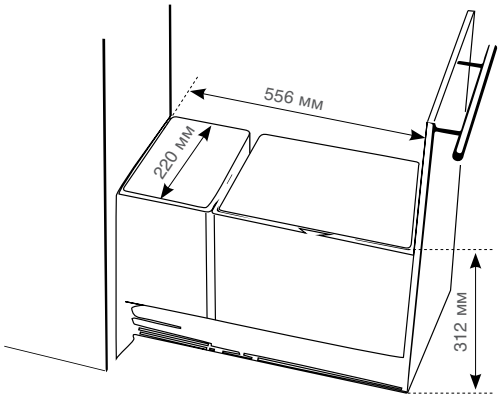

made in Germany

артикул	ширина фасада, мм	глубина, мм	высота, мм	ширина, мм	рекомендов. розн. цена у.е.
833 303-85	300	556	≥ 312	220	**96.90**

ВЕДРО ВЫДВИЖНОЕ “НЕРЖАВЕЙКА ИДЕЛ-ДУБЛЬ-30”
ДЛЯ ТУМБ ШИРИНОЙ 300 ММ

ХАРАКТЕРИСТИКИ:

- Ведра выдвигаются вместе с фасадом;
- На крышке системы можно хранить бытовые принадлежности;
- Направляющие полного выдвижения обеспечивают плавный ход системы;
- Быстрый монтаж;
- Объём 20+10 л

КОМПЛЕКТАЦИЯ:

- 2 ведра (20 и 10 л)
- Система с направляющими
- Крепежная фурнитура

ГАБАРИТЫ:

- глубина 475 мм
- ширина 254 мм
- высота 385 мм

МАТЕРИАЛ:

ведро - нержав. сталь

рама - нержав. сталь

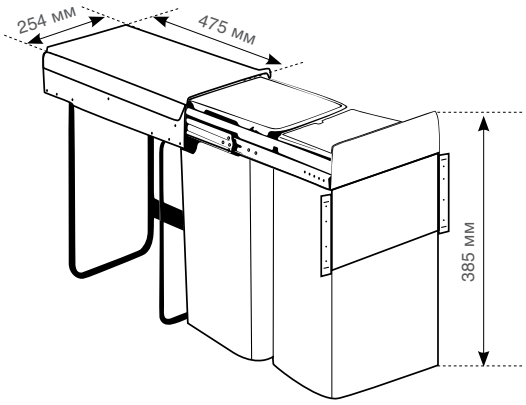

made in Germany

артикул	ширина фасада, мм	глубина, мм	высота, мм	ширина, мм	рекомендов. розн. цена у.е.
785 304-42	300	475	385	254	**253.95**

ВЕДРО ВЫДВИЖНОЕ “СТАНДАРТ БИО-ДУБЛЬ-30”
ДЛЯ ТУМБ ШИРИНОЙ 300 ММ

ХАРАКТЕРИСТИКИ:

- Ведра выдвигаются вместе с фасадом;
- На крышке системы можно хранить бытовые принадлежности;
- Направляющие полного выдвижения обеспечивают плавный ход системы;
- Быстрый монтаж;
- Объём 20+10 л

КОМПЛЕКТАЦИЯ:

- 2 ведра (20 и10 л)
- Система с направляющими
- Крепежная фурнитура

ГАБАРИТЫ:

- глубина 480 мм
- ширина 254 мм
- высота 385 мм

МАТЕРИАЛ:

ведро - пластик, цвет серый;
рама - нержав. сталь

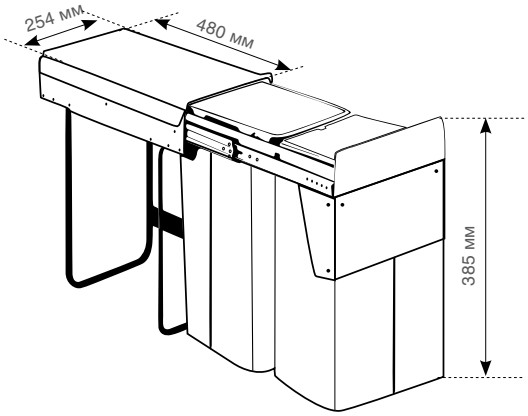

made in Germany

артикул	ширина фасада, мм	глубина, мм	высота, мм	ширина, мм	рекомендов. розн. цена у.е.
785 301-85	300	480	385	254	**132.30**

ВЕДРО ВЫДВИЖНОЕ «СТАНДАРТ БИГ-БИО-ДУБЛЬ-30»
ДЛЯ ТУМБ ШИРИНОЙ 300 ММ

ХАРАКТЕРИСТИКИ:

- Два ведра удобно выдвигать за переднюю панель;
- На крышке системы можно хранить бытовые принадлежности;
- Направляющие полного выдвижения обеспечивают плавный ход системы;
- Быстрый монтаж;
- Объём 26+10 л

КОМПЛЕКТАЦИЯ:

- 2 ведра (26 и 10 л)
- Система с направляющими
- Крепежная фурнитура

ГАБАРИТЫ:

- глубина 475 мм
- ширина 254 мм
- высота 465 мм

МАТЕРИАЛ:

ведро - пластик, цвет серый;
рама - нержав. сталь

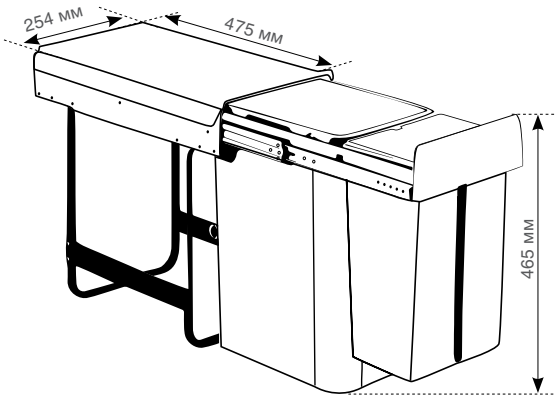

made in Germany

артикул	ширина фасада, мм	глубина, мм	высота, мм	ширина, мм	рекомендов. розн. цена у.е.
757 801-85	300	475	465	254	**148.80**

ВЕДРО ВЫДВИЖНОЕ «ПРОФЛАЙН БИО-ДУБЛЬ-30
ДЛЯ ТУМБ ШИРИНОЙ 300 ММ

ХАРАКТЕРИСТИКИ:

- Два ведра удобно выдвигать за переднюю панель;
- На крышке системы можно хранить бытовые принадлежности;
- Направляющие полного выдвижения обеспечивают плавный ход системы;
- Быстрый монтаж;
- Объём 20+10 л

КОМПЛЕКТАЦИЯ:

- 2 ведра с ручками из нержав. стали (20 и 10 л)
- Рама из стали алюминивого цвета
- Основа системы с доводчиком и амортизатором
- Крепежная фурнитура
- Одна крышка

ГАБАРИТЫ:

- глубина 475 мм
- высота 385 мм
- ширина 254 мм

МАТЕРИАЛ:

ведро - пластик, цвет антрацит
рама - сталь, цвет серый
крышка - пластик, цвет зеленый

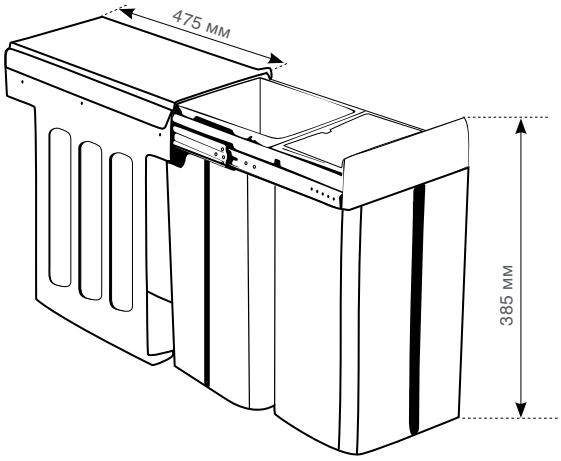

made in Germany

артикул	ширина фасада, мм	глубина, мм	высота, мм	ширина, мм	рекомендов. розн. цена у.е.
857 621-11	300	475	385	254	**119.40**

ВЕДРО МУСОРНОЕ
ДЛЯ ТУМБ ШИРИНОЙ 400 ММ

ХАРАКТЕРИСТИКИ:

- Ведро легко снимается с двери и моется;
- Крепление ведра универсальное (на правый или левый фасад);
- Ведро выдвигается синхронно с фасадом;
- Крышка ведра поднимается автоматически при открытии двери;
- Объём 15 л

КОМПЛЕКТАЦИЯ:

- Внешний контейнер из нержавеющей стали
- Внутренний контейнер с ручкой
- Крышка пластиковая

ГАБАРИТЫ:

- глубина 285 мм
- ширина 340 мм
- высота 470 мм

МАТЕРИАЛ:

крышка - пластик

контейнер (ведро) - пластик
кожух - нержав. сталь

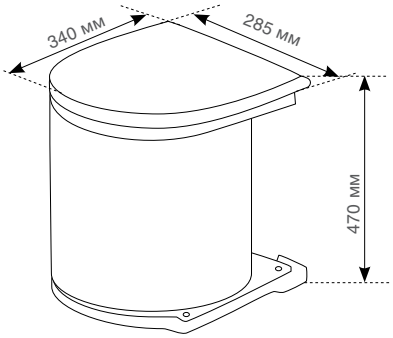

made in Germany

артикул	ширина фасада, мм	глубина, мм	высота, мм	ширина, мм	рекомендов. розн. цена у.е.
010 614-42	400	285	470	340	**60.00**

ВЕДРО ВЫДВИЖНОЕ «ПРОФЛАЙН БИО-ТРИО-МАКСИ-40»
ДЛЯ ТУМБ ШИРИНОЙ 400 ММ

ХАРАКТЕРИСТИКИ:

- Два ведра удобно выдвигать за переднюю панель;
- На крышке системы можно хранить бытовые принадлежности;
- Направляющие полного выдвижения обеспечивают плавный ход системы;
- Быстрый монтаж;
- Объём 20+2х10 л

КОМПЛЕКТАЦИЯ:

- 3 ведра с ручками из нержав. стали
- Рама из стали алюминивого цвета
- Основа системы с доводчиком и амортизатором
- Крепежная фурнитура
- Одна крышка

ГАБАРИТЫ:

- глубина 485 мм
- высота 385 мм
- ширина 338 мм

МАТЕРИАЛ:

ведро - пластик, цвет антрацит
рама - сталь, цвет серый
крышка - пластик, цвет зеленый

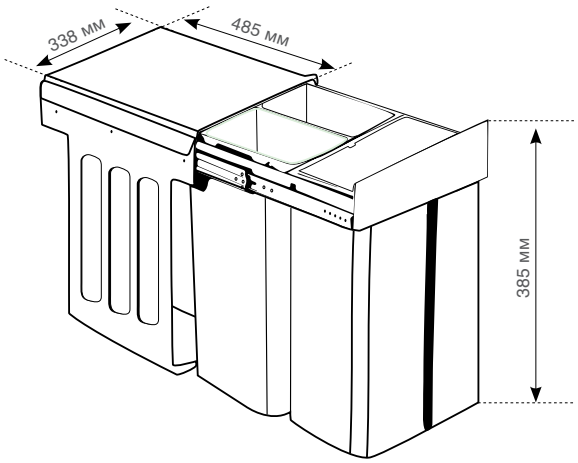

made in Germany

артикул	ширина фасада, мм	глубина, мм	высота, мм	ширина, мм	рекомендов. розн. цена у.е.
857 721-11	400	485	385	338	**134.40**

ВЕДРО ВЫДВИЖНОЕ «СТАНДАРТ БИГ-БИО-ДУБЛЬ-40»
ДЛЯ ТУМБ ШИРИНОЙ 400 ММ

ХАРАКТЕРИСТИКИ:

- Два ведра удобно выдвигать за переднюю панель;
- На крышке системы можно хранить бытовые принадлежности;
- Направляющие полного выдвижения обеспечивают плавный ход системы;
- Быстрый монтаж;
- Объём 26+26 л

КОМПЛЕКТАЦИЯ:

- 2 ведра (26 и 26 л)
- Система с направляющими
- Крепежная фурнитура

ГАБАРИТЫ:

- глубина 485 мм
- ширина 338 мм
- высота 465 мм

МАТЕРИАЛ:

ведро - пластик, цвет серый

рама - нержав. сталь

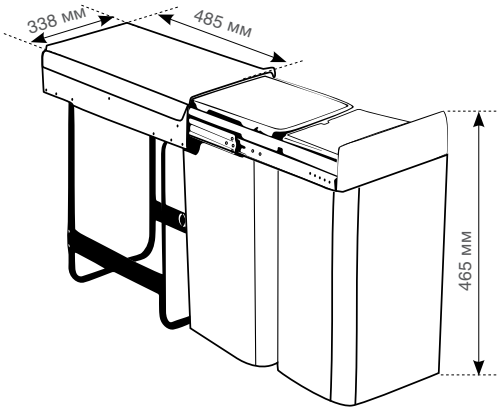

made in Germany

артикул	ширина фасада, мм	глубина, мм	высота, мм	ширина, мм	рекомендов. розн. цена у.е.
757 811-85	400	485	465	338	**160.50**

ВЕДРО МУСОРНОЕ
ДЛЯ ТУМБ ШИРИНОЙ 450 ММ

ХАРАКТЕРИСТИКИ:

- Красивый дизайни;
- Надежная конструкция;
- Крепление ведра универсальное (на правый или левый фасад);
- Плотная крышка задерживает неприятные запахи;
- Ведро легко вынимается и моётся;
- Объём 19 л

КОМПЛЕКТАЦИЯ:

- Внешний контейнер из нержавеющей стали
- Крышка пластиковая
- Крепежная фурнитура

ГАБАРИТЫ:

- глубина 210 мм
- ширина 410 мм
- высота 470 мм

МАТЕРИАЛ:

крышка - пластик
контейнер (ведро) - пластик
кожух - нержав. сталь

made in Germany

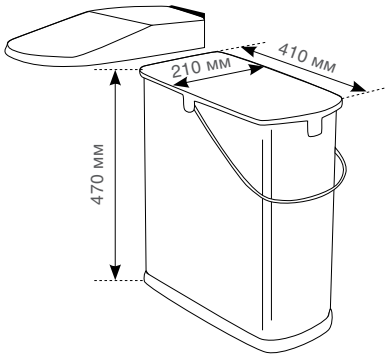

артикул	ширина фасада, мм	глубина, мм	высота, мм	ширина, мм	рекомендов. розн. цена у.е.
790 414-42	450	210	470	410	**115.50**

ВЕДРО ВЫДВИЖНОЕ «ПРЕМИУМ-45»
ДЛЯ ТУМБ ШИРИНОЙ 450 ММ

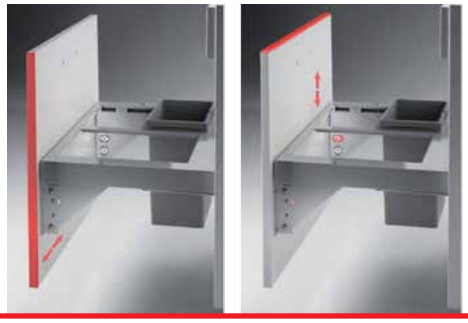

ХАРАКТЕРИСТИКИ:

- Ведра выдвигаются вместе с фасадом;
- Система позволяет регулировать положение фасада в трех плоскостях;
- Система снабжена доводчиком плавного закрытия;
- Многофункциональная система может устанавливаться под мойку;
- Удобные выемки в основе позволяют быстро достать ведра;
- Объём 17+11 л

КОМПЛЕКТАЦИЯ:

- 2 ведра с ручками (17 и 11 л)
- Рама из стали алюминивого цвета
- Основа системы с доводчиком и амортизатором
- Крепежная фурнитура
- Крышки в комплект НЕ ВХОДЯТ

ГАБАРИТЫ:

- глубина 450 мм
- высота 330 мм

МАТЕРИАЛ:

ведро - пластик, цвет серый

рама - сталь, цвет серый

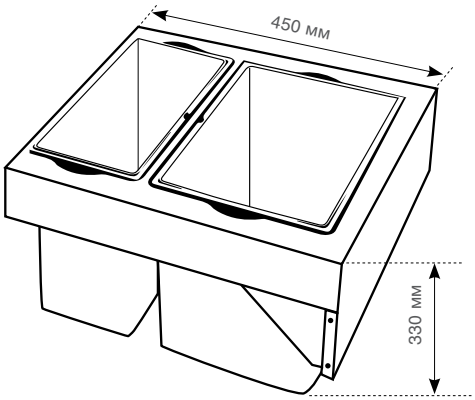

made in Germany

артикул	ширина фасада, мм	глубина, мм	высота, мм	рекомендов. розн. цена у.е.
832 452-85	450	450	330	**212.25**

ВЕДРО ВЫДВИЖНОЕ «ПРЕМИУМ-50»
ДЛЯ ТУМБ ШИРИНОЙ 500 ММ

ХАРАКТЕРИСТИКИ:

- Ведра выдвигаются вместе с фасадом;
- Многофункциональная система может устанавливаться под мойку;
- Система позволяет регулировать положение фасада в трех плоскостях;
- Система снабжена доводчиком плавного закрытия;
- Направляющие полного выдвижения обеспечивают плавный и бесшумный ход;
- Удобные выемки в основе позволяют быстро вынуть ведра;
- Объём 17+ 2х5 л

КОМПЛЕКТАЦИЯ:

- 3 ведра с ручками (17л, 5л и 5л)
- Рама из стали алюминивого цвета
- Основа системы с доводчиком и амортизатором
- Крепежная фурнитура
- Одна крышка

ГАБАРИТЫ:

- глубина 450 мм
- высота 330 мм

МАТЕРИАЛ:

ведро - пластик, цвет серый
рама - сталь, цвет серый
крышка - пластик, цвет зеленый

made in Germany

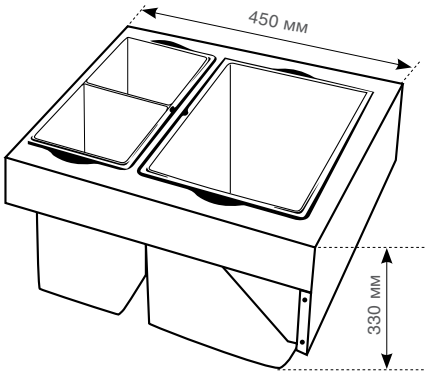

артикул	ширина фасада, мм	глубина, мм	высота, мм	рекомендов. розн. цена у.е.
832 504-85	500	450	330	**221.70**

ВЕДРО ВЫДВИЖНОЕ «ПРЕМИУМ-60»
ДЛЯ ТУМБ ШИРИНОЙ 600 ММ

ХАРАКТЕРИСТИКИ:

- Многофункциональная система может устанавливаться под мойку;
- Система позволяет регулировать положение фасада в трех плоскостях;
- Ведра выдвигаются вместе с фасадом;
- Система снабжена доводчиком плавного закрытия;
- Направляющие полного выдвижения обеспечивают плавный и бесшумный ход;
- Удобные выемки в основе позволяют быстро вынуть ведра;
- Объём 17 + 11 + 8 + 5 л

КОМПЛЕКТАЦИЯ:

- 4 ведра с ручками (17л, 11л, 8л, 5л)
- Рама из стали алюминивого цвета
- Основа системы с доводчиком и амортизатором
- Крепежная фурнитура
- Одна крышка

ГАБАРИТЫ:

- глубина 450 мм
- высота 330 мм

МАТЕРИАЛ:

ведро - пластик, цвет серый
рама - сталь, цвет серый
крышка - пластик, цвет зеленый

made in Germany

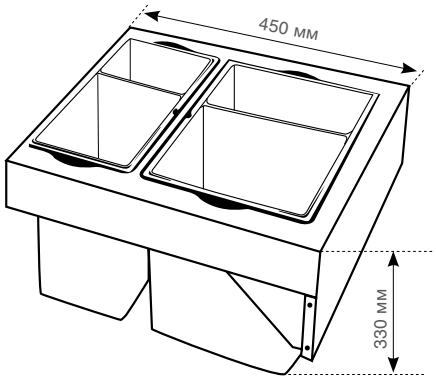

артикул	ширина фасада, мм	глубина, мм	высота, мм	рекомендов. розн. цена у.е.
832 604-85	600	450	330	**237.60**

ВЕДРО ВЫДВИЖНОЕ «СОФТ-90»
ДЛЯ ТУМБ ШИРИНОЙ 900 ММ

ХАРАКТЕРИСТИКИ:

- Система позволяет регулировать положение фасада в трех плоскостях;
- Система снабжена доводчиком плавного закрытия;
- Направляющие полного выдвижения обеспечивают плавный и бесшумный ход;
- Удобные выемки в основе позволяют быстро вынуть ведро;
- Объём 2х17+5 л

КОМПЛЕКТАЦИЯ:

- 2 ведра с ручками (17л и 17л)
- 1 ёмкость для хоз. принадлежностей с крышкой (5л)
- Рама из стали алюминивого цвета
- Основа системы с доводчиком и амортизатором
- Крепежная фурнитура
- Крышки для ведер в комплект НЕ ВХОДЯТ

ГАБАРИТЫ:

- глубина 410 мм
- высота 385 мм

МАТЕРИАЛ:

ведро - пластик, цвет серый

рама - сталь, цвет серый

крышка - пластик, цвет дымчато-чёрный

made in Germany

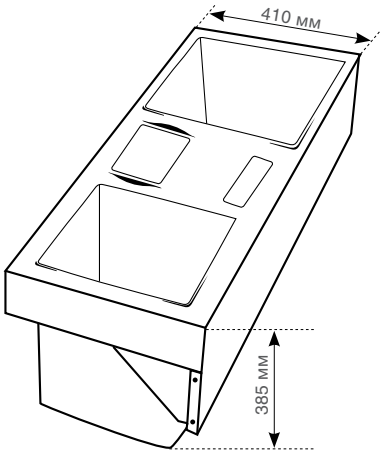

артикул	ширина фасада, мм	глубина, мм	высота, мм	рекомендов. розн. цена у.е.
839 902-11	900	410	385	**309.00**

ВЕДРО ВЫДВИЖНОЕ «СОФТ-120»
ДЛЯ ТУМБ ШИРИНОЙ 1200 ММ

ХАРАКТЕРИСТИКИ:

- Система позволяет регулировать положение фасада в трех плоскостях;
- Система снабжена доводчиком плавного закрытия;
- Направляющие полного выдвижения обеспечивают плавный и бесшумный ход;
- Удобные выемки в основе позволяют быстро вынуть ведра;
- Объём 2х17+2х11+5 л

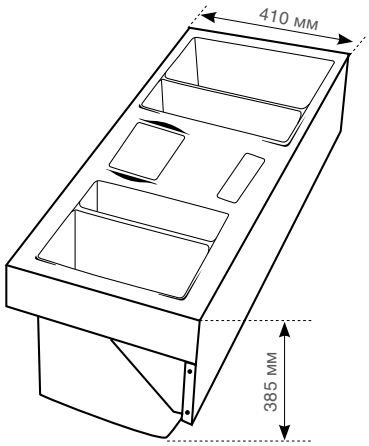

КОМПЛЕКТАЦИЯ:

- 4 ведра с ручками
- 1 ёмкость для хоз. принадлежностей с крышкой
- Рама из стали алюминивого цвета

  Основа системы с доводчиком и амортизатором
- Крепежная фурнитура
- Крышки для ведер в комплект НЕ ВХОДЯТ

ГАБАРИТЫ:

- глубина 410 мм
- высота 385 мм

МАТЕРИАЛ:

ведро - пластик, цвет серый

рама - сталь, цвет серый

крышка - пластик, цвет дымчато-чёрный

made in Germany

артикул	ширина фасада, мм	глубина, мм	высота, мм	рекомендов. розн. цена у.е.
839 122-11	1200	410	385	**354.75**

СОРТЕР УГЛОВОЙ
ДЛЯ УГЛОВЫХ ТУМБ 900x900 ММ

ХАРАКТЕРИСТИКИ:

- Подходит для размещения под раковинами;
- Направляющие полного выдвижения позволяют легко и быстро добраться до любой ёмкости;
- Быстрый монтаж ко дну корпуса;
- Многофункциональный боковой лоток удобно использовать для хранения бытовых принадлежностей;
- Объём 2x16 л

КОМПЛЕКТАЦИЯ:

- 2 пластиковых ведра (16л и 16л)
- Боковой контейнер для чистящих средств
- Боковая хромированная сетка
- Опорная рама с встроенной крышкой
- Оцинкованные направляющие
- Крепежная фурнитура

ГАБАРИТЫ:

- глубина 515 мм
- ширина 690 мм
- высота 335 мм

МАТЕРИАЛ:

ведро - пластик, цвет серый

рама - нержав. сталь

made in Germany

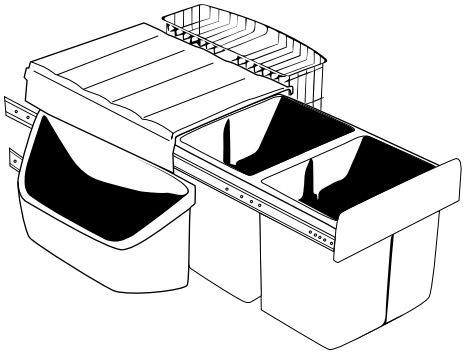

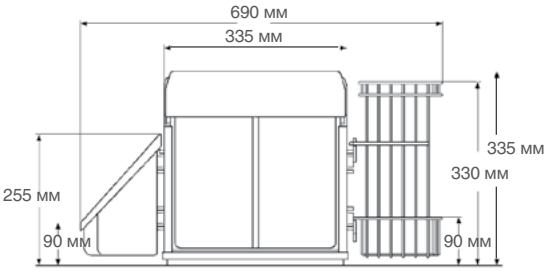

артикул	глубина, мм	высота, мм	ширина, мм	рекомендов. розн. цена у.е.
782 656-85	515	335	690	**397.50**

ПЕДАЛЬ ДЛЯ ОТКРЫТИЯ ЯЩИКА

ХАРАКТЕРИСТИКИ:

- Позволяет окрывать ящик без помощи рук, что облегчает приготовление еды и сокращает время уборки;
- Используется совместно с ведрами:

  арт. 832 452-85 (стр. 15)

  арт. 832 504-85 (стр. 16)

  арт. 832 604-85 (стр. 17)

  арт. 839 902-11 (стр. 18)

  арт. 839 122-11 (стр. 19)

КОМПЛЕКТАЦИЯ:

- крепежная фурнитура

ГАБАРИТЫ:

- длина педали 151 мм
- высота 120 мм
- глубина 71 мм

МАТЕРИАЛ:

сталь хромированная

made in Germany

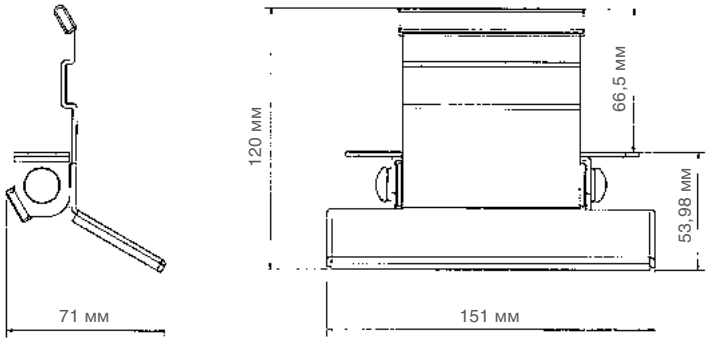

артикул	глубина, мм	высота, мм	длина педали, мм	рекомендов. розн. цена у.е.
832 000-47	71	120	151	**43.80**

ВСТАВКА ДЛЯ ВЕДРА V 11 Л

ХАРАКТЕРИСТИКИ:

- Приятный дизайн;
- Компактные габариты позволяют экономить пространство;
- Для ведра объёмом 11 л

КОМПЛЕКТАЦИЯ:

- Щетка
- Совок
- Рамка
- Рейка

ГАБАРИТЫ:

- высота 295 мм
- ширина 304 мм

МАТЕРИАЛ:

совок - пластик, цвет белый

рейка - хромированная сталь

made in Germany

артикул	высота, мм	ширина, мм	рекомендов. розн. цена у.е.
877 111-85	295	304	**32.85**

РАЗДЕЛИТЕЛЬ ДЛЯ ВЕДРА V 11/17Л

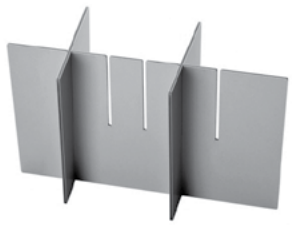

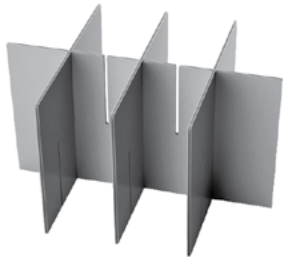

ХАРАКТЕРИСТИКИ:

- Разделители изготовлены из
- высококачественного пластика;
  Легко моются;
- Не требуются инструменты для монтажа;

КОМПЛЕКТАЦИЯ:

- Набор для ведра 11 л:
  1 разделитель 283x160 мм
  2 разделителя 132x160 мм
- Набор для ведра 17 л:
  1 разделитель 283x160 мм
  3 разделителя 200x160 мм

МАТЕРИАЛ:

пластик, цвет алюминий

made in Germany

артикул	объём ведра, л	кол-во разделителей	высота, мм	ширина, мм	рекомендов. розн. цена у.е.
877 011-85	11	3	160	283 / 132	**21.90**
977 017-85	17	4	160	283 / 200	**28.20**

РАЦИОНАЛЬНЫЙ УГОЛ
ДЛЯ УГЛОВЫХ ТУМБ ШИРИНОЙ 450 ММ

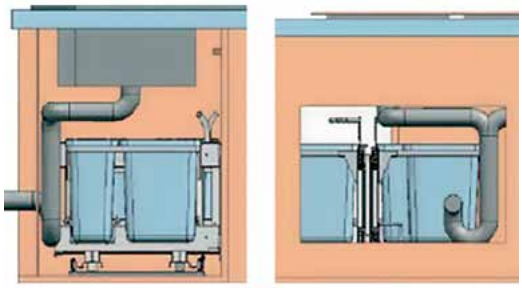

левый комплект

правый комплект

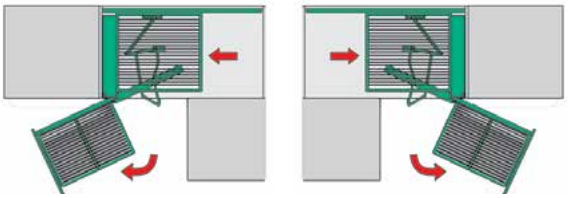

ХАРАКТЕРИСТИКИ:

- Многофункциональная система может устанавливаться под мойку;
- Удобные хромированные ручки для выдвижения системы;
- Направляющие полного выдвижения обеспечивают плавный ход;
- Быстрый монтаж;
- Объём 2х15+2х6 л

КОМПЛЕКТАЦИЯ:

- 2 ведра по 15 л
- 2 ведра по 6 л
- 2 сетки хромированные
- Комплект направляющих
- Крепежная фурнитура

ГАБАРИТЫ:

- глубина 455 мм
- высота 375 мм
- ширина 680 мм

МАТЕРИАЛ:

ведро - пластик, цвет серый
рама - сталь, цвет серый
сетка - сталь, цвет хром глянцевый

made in Italy

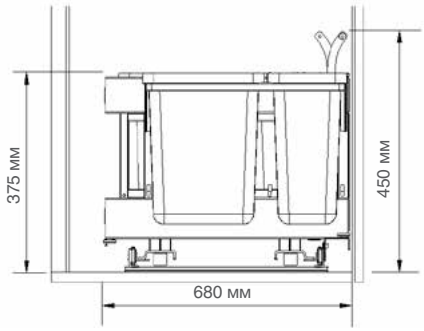

артикул	комплект	ширина фасада, мм	глубина, мм	высота, мм	ширина, мм	рекомендов. розн. цена у.е.
50105B	правая	450	455	375	680	**572.40**
50205B	левая	450	455	375	680	**572.40**

РАЦИОНАЛЬНЫЙ УГОЛ
ДЛЯ УГЛОВЫХ ТУМБ ШИРИНОЙ 450 ММ

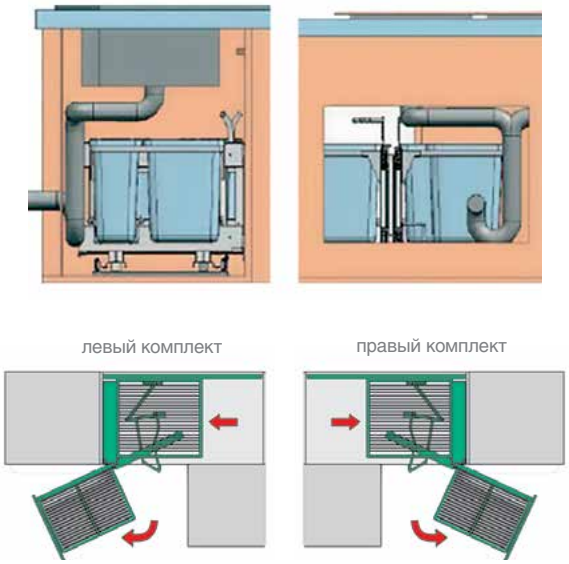

ХАРАКТЕРИСТИКИ:

- Многофункциональная система может устанавливаться под мойку;
- Удобные хромированные ручки для выдвижения системы;
- Направляющие полного выдвижения обеспечивают плавный ход;
- Быстрый монтаж;
- Объём 15 л

КОМПЛЕКТАЦИЯ:

- 1 ведро на 15 л
- 2 сетки хромированные
- Комплект направляющих
- Крепежная фурнитура

ГАБАРИТЫ:

- глубина 455 мм
- высота 375 мм
- ширина 680 мм

МАТЕРИАЛ:

ведро - пластик, цвет серый
рама - сталь, цвет серый
сетка - сталь, цвет хром глянцевый

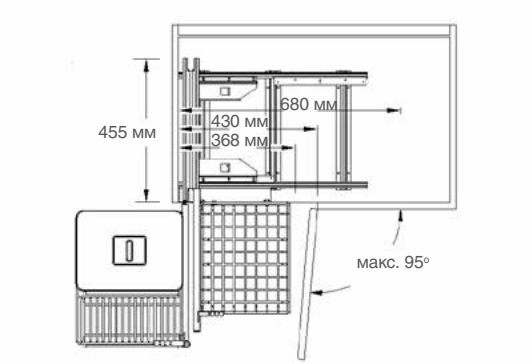

made in Italy

артикул	комплект	ширина фасада, мм	глубина, мм	высота, мм	ширина, мм	рекомендов. розн. цена у.е.
50705B	правая	450	455	375	680	**554.40**
50805B	левая	450	455	375	680	**554.40**

РАЦИОНАЛЬНЫЙ УГОЛ
ДЛЯ УГЛОВЫХ ТУМБ С ФАСАДОМ 600 ММ

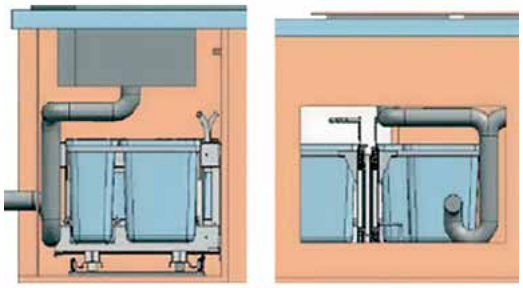

левый комплект

правый комплект

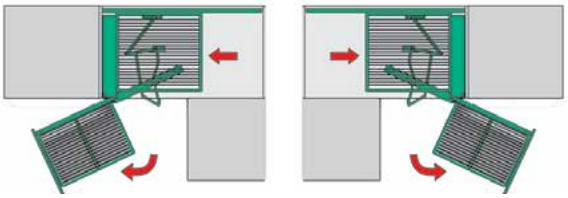

ХАРАКТЕРИСТИКИ:

- Многофункциональная система может устанавливаться под мойку;
- Удобные хромированные ручки для выдвижения системы;
- Направляющие полного выдвижения обеспечивают плавный ход;
- Быстрый монтаж;
- Объём 15+6 л

КОМПЛЕКТАЦИЯ:

- 2 ведра (15 и 6 л)
- 3 сетки хромированные
- Комплект направляющих
- Крепежная фурнитура

ГАБАРИТЫ:

- глубина 455 мм
- высота 375 мм
- ширина 940 мм

МАТЕРИАЛ:

ведро - пластик, цвет серый
рама - сталь, цвет серый
сетка - сталь, цвет хром глянцевый

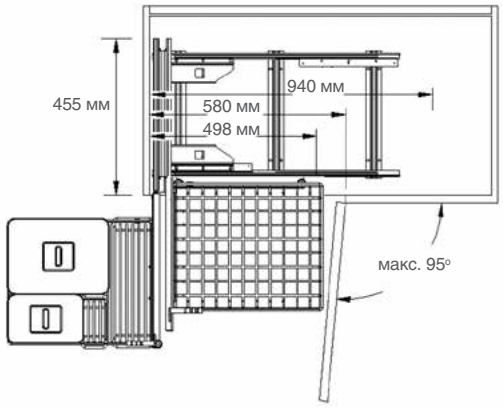

made in Italy

артикул	сторона доступа	ширина фасада, мм	глубина, мм	высота, мм	ширина, мм	рекомендов. розн. цена у.е.
50535B	правая	600	455	375	940	**640.80**
50635B	левая	600	455	375	940	**640.80**

ВЕДРО ВЫДВИЖНОЕ
КРЕПЛЕНИЕ К ФАСАДУ

ХАРАКТЕРИСТИКИ:

- Ведро откидывается вместе с фасадом;
- Легкий монтаж;
- Объём 30 л

КОМПЛЕКТАЦИЯ:

- Ведро
- Механизм открытия
- Крепежная фурнитура

ГАБАРИТЫ:

- глубина 320 мм
- высота 420 мм
- ширина 412 мм

МАТЕРИАЛ:

ведро - пластик, цвет серый
механизм - сталь, цвет серый

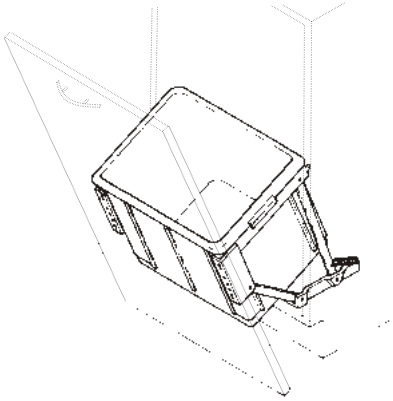

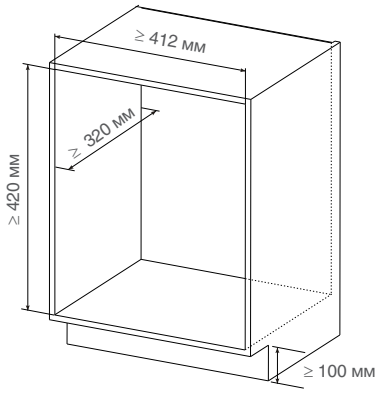

made in Germany

артикул	ширина фасада,мм	глубина, мм	высота, мм	ширина, мм	рекомендов. розн. цена у.е.
00 9936 9006	≥ 450	320	420	412	**160.35**